ADAX

HKT 242 / HKT 263 IP 44 class II

print # 62460
080208

HKT 242

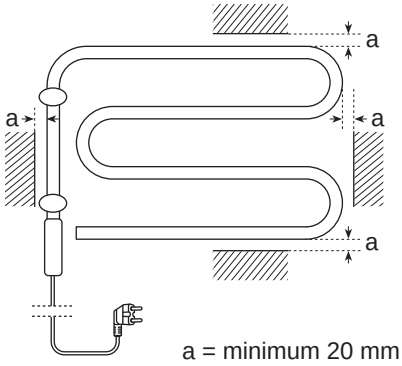

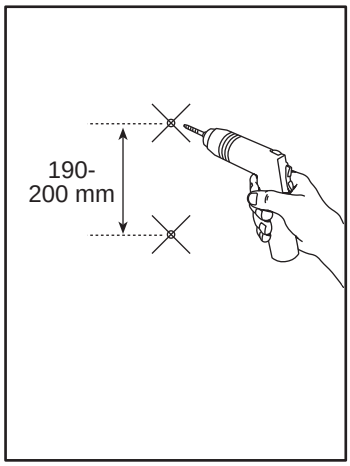

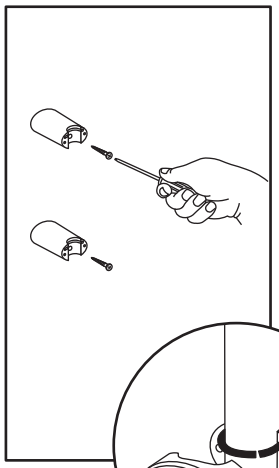

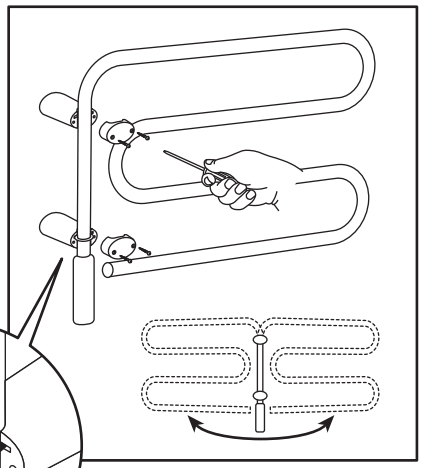
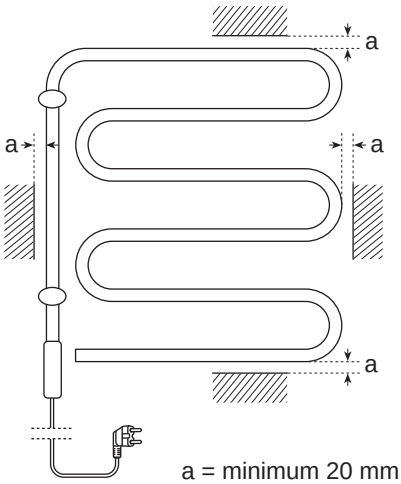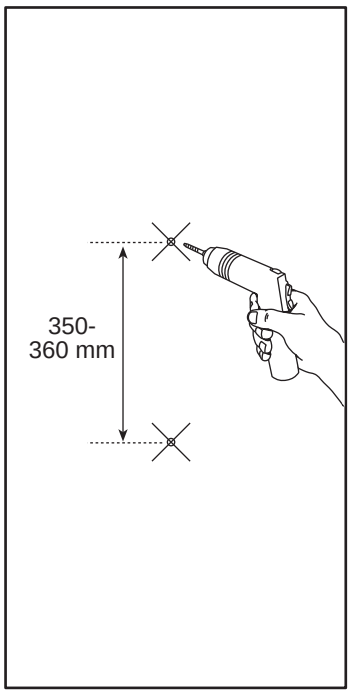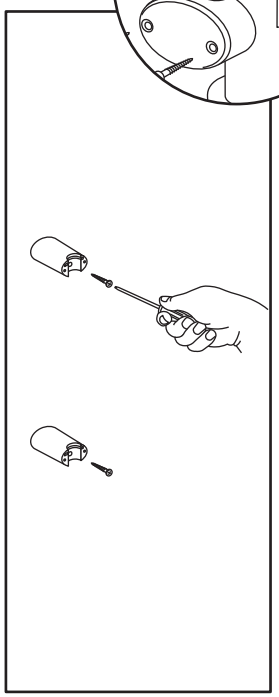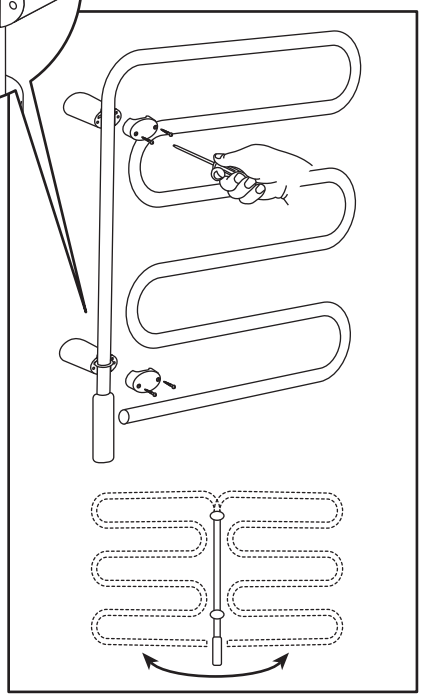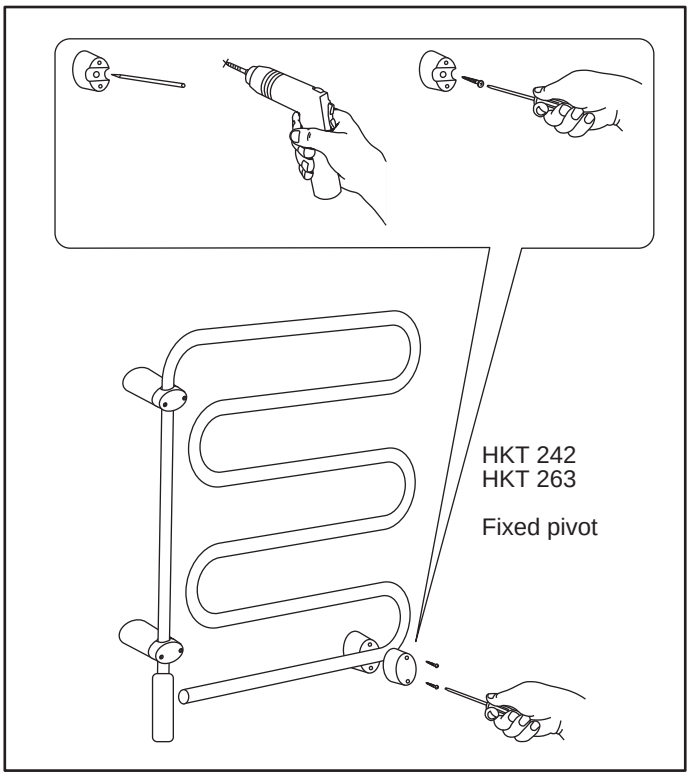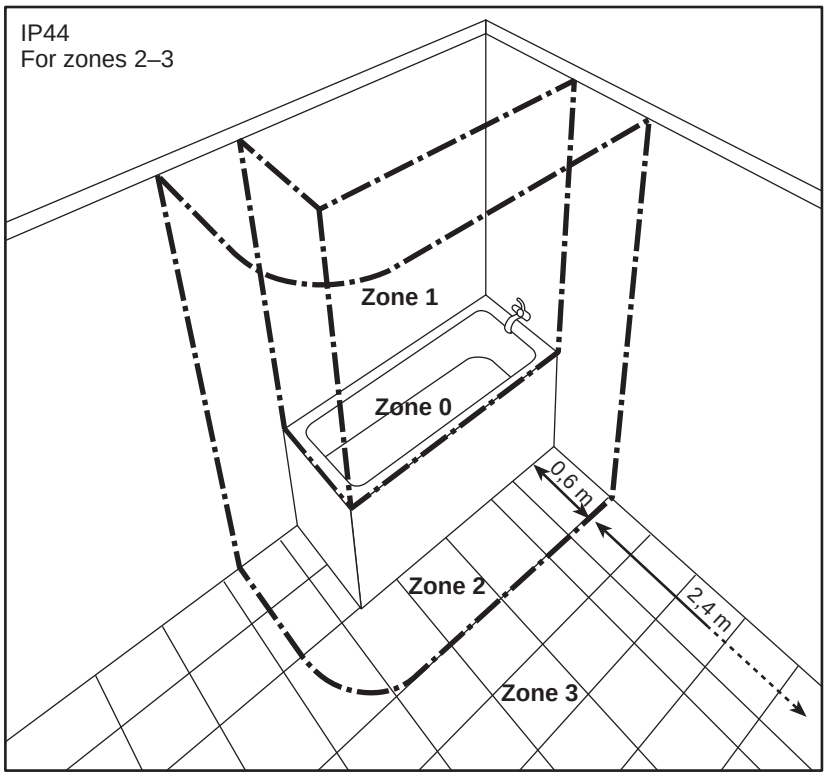
HKT 263